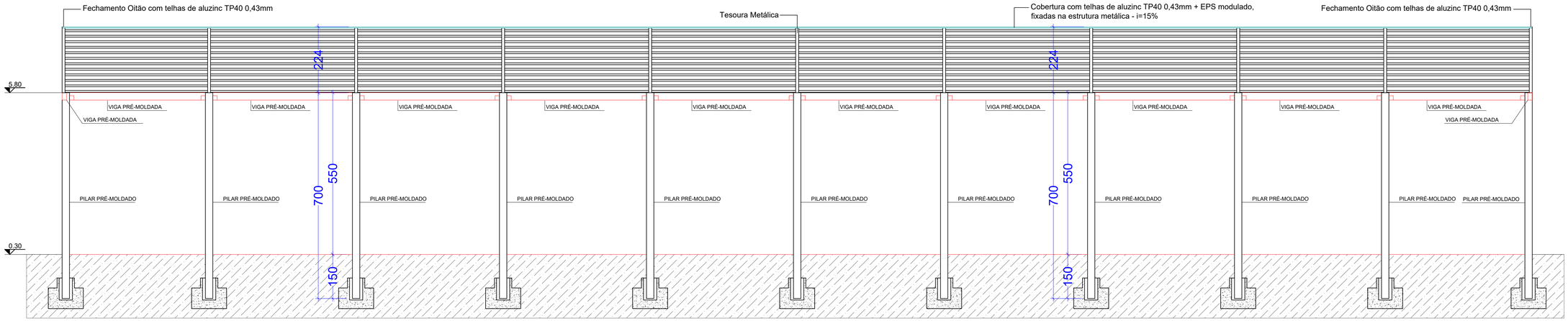

CORTE BB
Escala 1/75

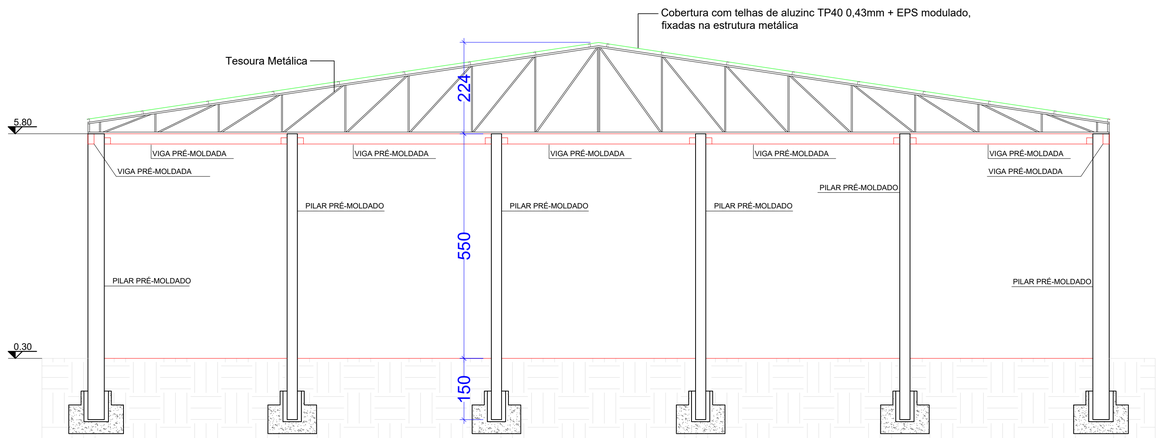

CORTE AA
Escala 1/75

DETALHE 04
FIXAÇÃO DA TESOURA NO PILAR

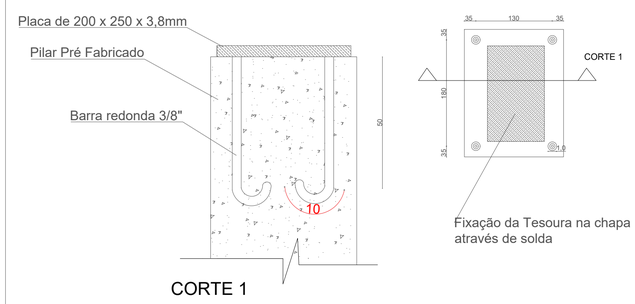

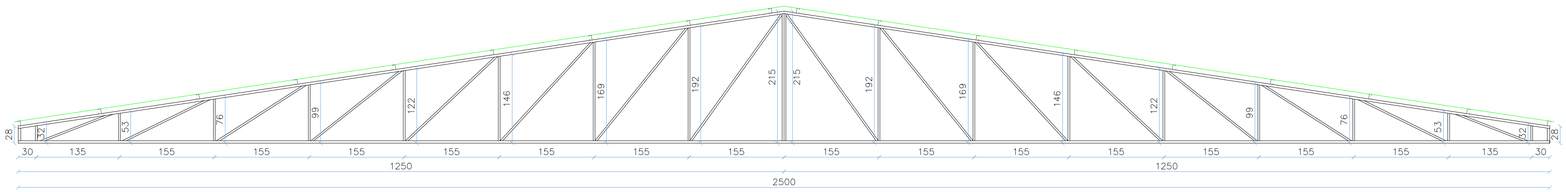

Corte BB - Detalhamento Diagonal
Escala 1/50

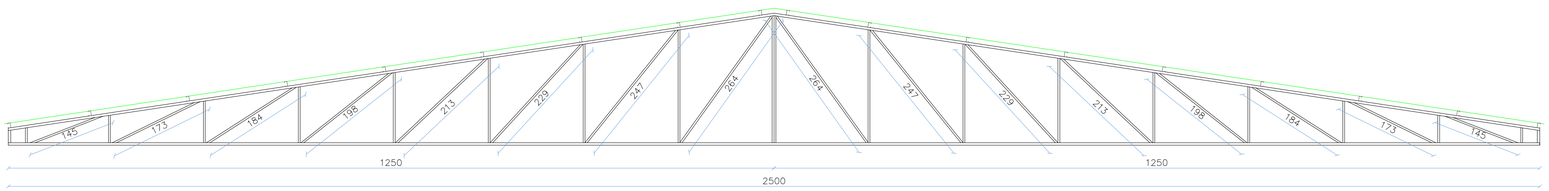

Corte BB - Detalhamento Banzos e Montantes
Escala 1/50

AMNOROESTE
ASSOCIAÇÃO DOS MUNICÍPIOS DO NOROESTE DE SANTA CATARINA

PROJETO ESTRUTURAL

PRIMEIRA ETAPA BARRACÃO INDUSTRIAL

ENDEREÇO:	RODOVIA SC - 480 - CENTRO MUNICÍPIO DE GALVÃO - SC
PROPRIETÁRIO:	PREFEITURA MUNICIPAL DE GALVÃO - SC CNPJ 83.009.902/0001-16
RESPONSÁVEL TÉCNICO:	Engº Civil Amarildo M. Ribeiro - CREA-SC 156004-7
RESPONSÁVEL TÉCNICO:	Engº Civil Jean C. Tortelli - CREA-SC 182379-4
RESPONSÁVEL TÉCNICO:	Engº Eletricista Charlan Smaniotto Luzzatto - CREA-SC 127695-8
DESENHO CAD:	Eliveltro Jesus Passini - CFT-01901295907
DESCRIÇÃO	DETALHAMENTO ESTRUTURA METÁLICA DETALHES DE FIXAÇÃO
	EST - 03/04
ÁREA: 1.250,00m²	ESCALA: INDICADA
CONTATO:	E-MAIL: amnoroeste@amnoroeste.org.br - TEL: (49)3344-1991

03/02/2022